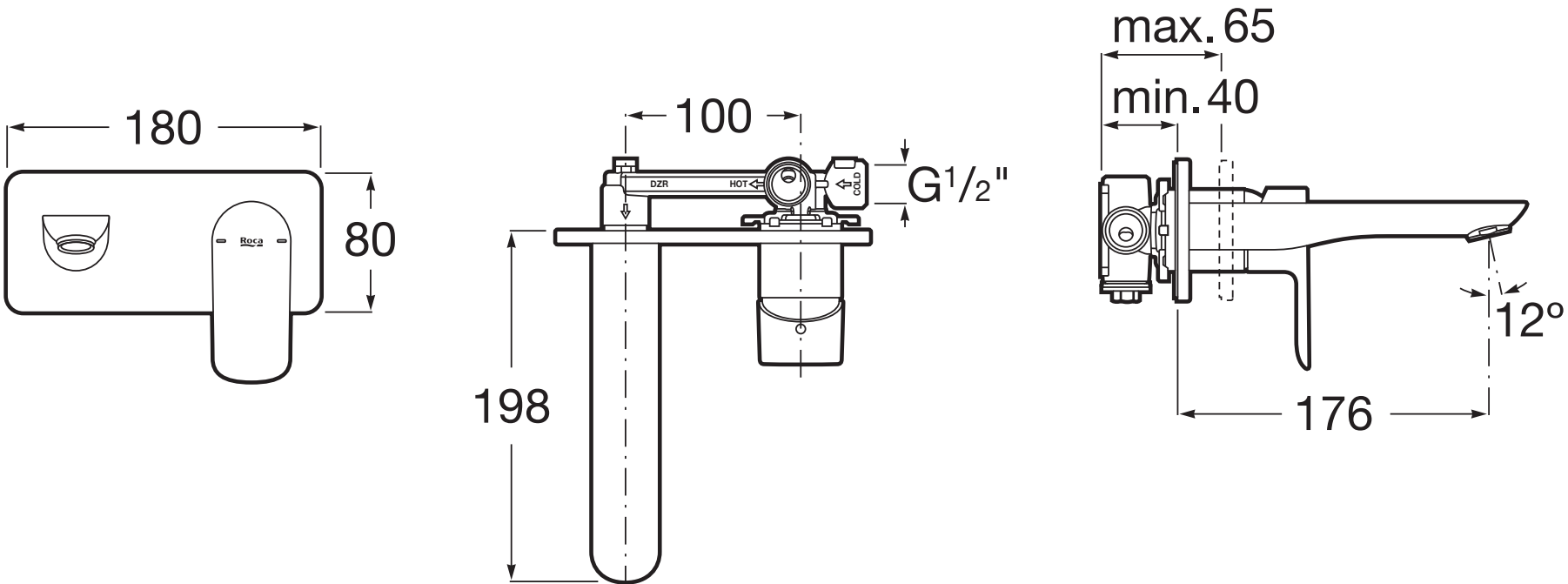
180
80
Roca
100
DZR
HOT
COLD
G1/2"
198
max. 65
min. 40
12º
176