PRODUCT CARD

2017-07-31

SLIW50

Zacisk przebijający izolację



Typ	SLIW50
GTIN	6438100303921
Nazwa	Zacisk przebijający izolację 10-50 mm² / 1.5-10 mm², wodoszczelny
Opis	Zaciski SLIW50 przystosowane są do połączeń przewodów aluminiowych i miedzianych i wyposażone są w nakrętki z łbem zrywalnym. Korpus zacisku wykonany jest z wysokiej jakości tworzywa kompozytowego oraz elastomeru odpornych na wpływy atmosferyczne i promieniowanie UV. Części przewodzące prąd wykonane są z cynowanego stopu aluminium. Wszystkie elementy stalowe (śruba, podkładki) wykonane są ze stali nierdzewnej. Zrywalny łeb nakrętki wykonany jest ze stopu aluminium, co zapewnia powtarzalność momentu dokręcenia niezależnie od temperatury montażu. Wszystkie dostępne części metalowe są odizolowane od części pod napięciem.

Specyfikacje techniczne

Dimensions

Masa:	0.05 kg
Średnica żyły mm:	6.1-12.5 / 3-7
Żyła główna mm²:	10-50
Przewód rozgałęźny mm²:	1.5-10

Electrical values

Napięcie probiercze w wodzie:	6 kV / 50 Hz / 1 min

Mechanical

Moment dokręcenia:	10±1 Nm

Ratings

Straszyn
ul. Starogardzka 17a
83-010 Straszyn
Polska
email: biuro@ensto.com
phone: 58 692 40 00
www.ensto.com

ETIM: EC001062

Specification

Use: Connection when using insulated aluminum or copper conductors up to 1000V AC. Connector's design enables hot line installation without peeling insulation from conductor.

Construction:

Construction:

Component	Material
Body and Seal	Heat and UV resistance two components insert molding of composite polymer and elastomer
Contact plate	Tin plated corrosion resistant aluminum alloy
Bolt	Coated stainless steel
Nut with shear-head	Aluminum alloy
Washer	Stainless steel
End-cap	UV resistance elastomer

Installation: Unscrew the connector to have enough space for conductors. Place the conductors into the grooves and end-cap. Tighten the screw until shear-head breaks.

Tools required: 13 mm hexagonal socket wrench, fork wrench ST34.

Markings: ENSTO, SLIW50, 10-50, 1.5-10, Production date

Standard: EN 50483-4

ETIM

ETIM

Surface protection: Tinned

Material main conductor: Aluminium/copper

Material branch conductor: Aluminium/copper

Clamping channel opening main conductor: Both sides open

Clamping channel opening branch conductor: One side open

Type of connection: Insulation piercing connector IPC

Opakowanie

Opakowanie

Unit: PCS

Size: 120

Length: 385 mm

Width:	260 mm
Height:	165 mm
Weight (brt):	6 kg
Volume:	0.0165

Pallet package

Size:	6480
Length:	1200 mm
Width:	800 mm
Height:	1140 mm
Weight (brt):	344 kg
Volume:	1.0944

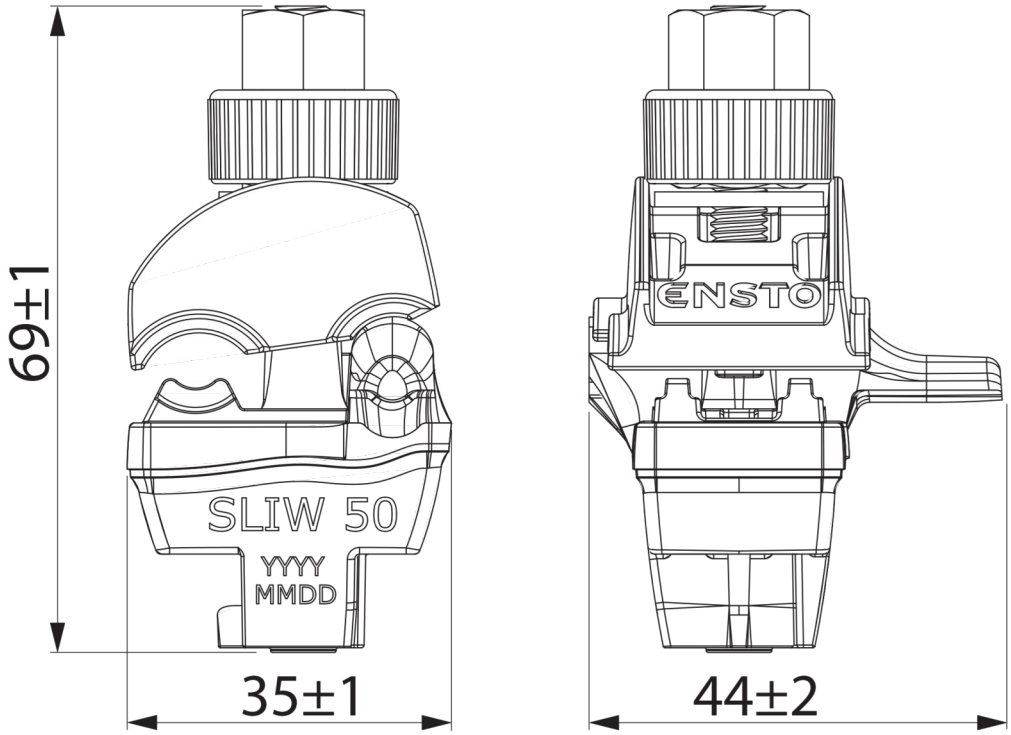

Straszyn
ul. Starogardzka 17a
83-010 Straszyn
Polska
email: biuro@ensto.com
phone: 58 692 40 00
www.ensto.com