Zawory kulowe stalowe, przelot zredukowany

103 wersja, kołnierz / kołnierz, DN 15-250, przelot zredukowany

Korpus	DN 15-250 Stal, P235GH (1.0345)
Kula	DN 15-250 Stal nierdzewna, X5CrNi18-10 (1.4301)
Uszczelnienie kuli	DN 15-250 PTFE+C
Trzpień	DN 15-250 Stal nierdzewna, X8CrNiS18-9 (1.4305)
Uszczelnienie trzpienia	DN 15-250 FPM
Działanie	DN 15-250 Z uchwytem ze stali ocynkowanej
Kołnierze	EN 1092-1 Dostępne PN 10, 16, 25, 40

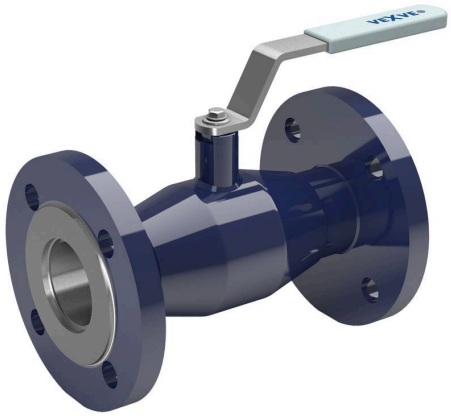

Warunki działania

od -20°C do +200°C
Poniżej -20°C, skontaktować się z producentem
Najniższa dopuszczalna temperatura otoczenia -40 °C
Klasa szczelności A (EN 12266-1)

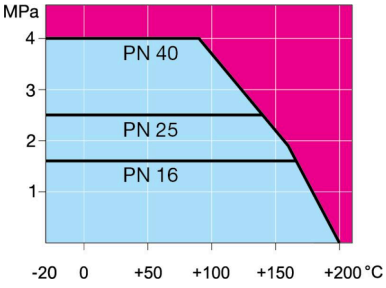

Nieprzeznaczone do pary

DN 15-150

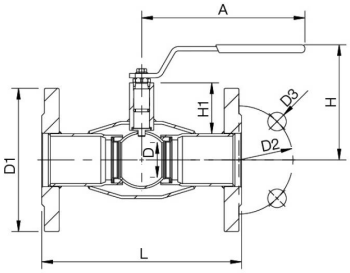

DN 200-250

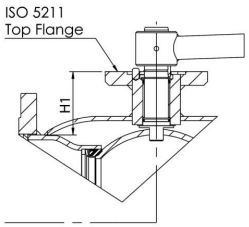

DN	PN	Nr katalogowy	A	D	D1	D2	D3	H	H1	L	kg
15	40	103015	145	10	95.0	65.0	14.0	98	22	130	1.8
20	40	103020	145	15	105.0	75.0	14.0	103	23	150	2.5
25	40	103025	145	20	115.0	85.0	14.0	118	34	160	3.3
32	40	103032	145	25	140.0	100.0	18.0	121	33	180	5.0
40	40	103040	188	32	150.0	110.0	18.0	120	43	200	5.8
50	40	103050	188	40	165.0	125.0	18.0	127	44	230	7.8
65	16	103065	277,5	50	185.0	145.0	18.0	159	62	270	10.5
80	16	103080	277,5	65	200.0	160.0	18.0	171	68	280	12.5
100	16	103100	278,5	80	220.0	180.0	18.0	218	101	300	17.0
125	16	103125	400	100	250.0	210.0	18.0	252	101	325	25.0
150	16	103150	600	125	285.0	240.0	22.0	272	107	350	33.0
200	16	103200	870	150	340.0	295.0	22.0	280	92	400	58.0
250	16	103250	1200	200	405.0	355.0	26.0	350	108	500	102.0

Copyright © Vexve Oy
Wszelkie prawa zastrzeżone.

Zawory kulowe stalowe, przelot zredukowany

103 wersja, kołnierz / kołnierz, DN 300-500, przelot zredukowany

Korpus	DN 300-500 Stal, P235GH (1.0345)
Kula	DN 300-500 Stal nierdzewna, X5CrNi18-10 (1.4301)
Uszczelnienie kuli	DN 300-500 PTFE+C
Trzpień	DN 300-500 Stal nierdzewna, X8CrNiS18-9 (1.4305)
Uszczelnienie trzpienia	DN 300-500 FPM
Działanie	DN 300-500 Zawory są dostępne z przekładnią ręczną lub napędem elektrycznym, lub hydraulicznym
Kołnierze	EN 1092-1 Dostępne PN 10, 16, 25, 40



Warunki działania

od -20°C do +200°C
Poniżej -20°C, skontaktować się z producentem
Najniższa dopuszczalna temperatura otoczenia -40 °C
Klasa szczelności A (EN 12266-1)

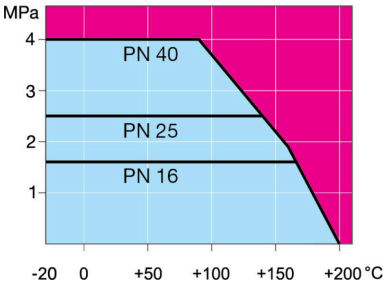

Nieprzeznaczone do pary

DN 300-500

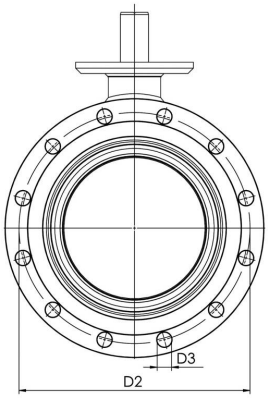

DN 300-500

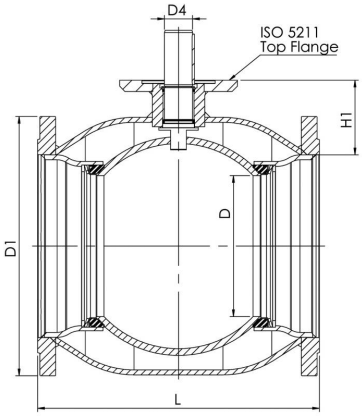

DN	PN	Nr katalogowy	D	D1	D2	D3	D4	H1	L	kg
300	16	103300	250	460.0	410.0	26.0	50.0	133	500	148.0
350	16	103350	290	520.0	470.0	26.0	50.0	192	706	226.0
400	16	103400	340	580.0	525.0	30.0	70.0	242	810	322.0
500	16	103500	390	715.0	650.0	33.0	90.0	259	978	528.0

Copyright © Vexve Oy
Wszelkie prawa zastrzeżone.