# AURATON Aries

## Bezprzewodowa listwa sterująca ogrzewaniem podłogowym




Bezprzewodowa listwa sterująca siłownikami ogrzewania podłogowego przeznaczona do montażu w skrzynkach elektrycznych. AURATON Aries posiada osiem stref grzewczych, współpracuje z bezprzewodowymi regulatorami temperatury i monitoruje każdą strefę grzewczą. AURATON Aries umożliwia jednoczesne sterowanie pracą pompy centralnego ogrzewania oraz urządzeniem grzewczym. Urządzenie jest proste w obsłudze oraz w montażu na szynie DIN.

- 8 stref grzewczych (do 3 siłowników AURATON na strefę)
- Sterowanie pompą obiegową C.O. i piecem C.O. (styki bezpotencjałowe)
- Możliwość monitorowania każdej strefy grzewczej poprzez przewodowy regulator temperatury AURATON
- Montaż na szynie DIN
- Funkcja TEST sprawdzająca zasięg współpracujących urządzeń bezprzewodowych

## Dane techniczne

| | |
|---|---|
| Zasilanie | 230V AC, 50Hz, 1,5W |
| Zakres temperatury pracy | 0 – 45°C |
| Sygnalizacja stanu pracy | diody LED, dźwiękowa |
| Ilość niezależnie sterowanych stref | 8 |
| Obciążalność przekaźnika | max. 250V AC, max. 2 A<br>(styki bezpotencjałowe COM, NO, NC) |
| Obciążalność wyjść sterujących głowicami 230V | max. 30 W,<br>do 3 siłowników AURATON Vela, na strefę |
| Obciążalność wyjścia pompy C.O. 230V | max. 200 W |
| Opóźnienie załączenia przekaźnika oraz | około 3 minuty |
| Zasięg działania | w typowym budynku,<br>przy standardowej konstrukcji ścian – ok. 30 m;<br>w terenie otwartym – do 300 m – do 300m |
| Częstotliwość radiowa | 868,850 MHz<br>869,000 MHz |
| Kategoria odbiornika | 2 |
| Moc sygnału radiowego | do 11 dBm |
| Stopień ochrony | IP20 |
| Sugerowane miejsce montażu | na szynie DIN skrzynki rozdzielacza |

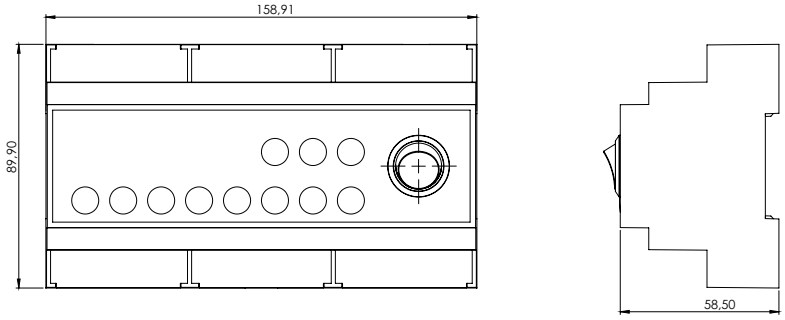


Ciepło pod kontrolą

Producent:
LARS, ul. Świerkowa 14, 64-320 Niepruszewo
tel. +48 61 840 40 40, e-mail: trade@auraton.pl
www.auraton.pl